Electrolux PROFESSIONAL

Gamma cottura modulare 900XP Cucina a gas top, 2 fuochi - 7.5 Kw

ARTICOLO N° _____

MODELLO N° _____

NOME _____

SIS # _____

AIA # _____



391192 (E9GCTD2C0M) Cucina a gas top, 2 fuochi - 7.5 Kw

Descrizione

Articolo N° _____

Cucina a gas top con due fuochi da 7.5 kW ciascuno. L'unità può essere installata su basi aperte, supporti a ponte o a sbalzo. Bruciatori flower flame ad elevata efficienza con regolazione continua della potenza e combustione ottimizzata. Dispositivo antispegnimento di serie. Pannellatura esterna in acciaio inox con finitura Scotch Brite. Supporti pentole in ghisa. Piano in acciaio inox di 2mm di spessore.

Approvazione: _____

Caratteristiche e benefici

- L'unità può essere installata su basi neutre, supporti a ponte o a sbalzo.
- Due bruciatori da 7.5 kW ad elevata efficienza disponibili in due dimensioni:
  -60 mm con regolazione continua della potenza da 1.5 a 6 kW.
  -100 mm con regolazione continua della potenza da 2.2 kW a 10 kW.
- Apparecchiature adatte all'utilizzo con gas di città.
- Griglia in ghisa (in acciaio inox come accessorio) che consente l'utilizzo di pentole di piccole e grandi dimensioni.
- Bruciatori a combustione ottimizzata.
- Dispositivo di protezione fiamma presente ad ogni bruciatore per proteggere lo spegnimento accidentale
- Fiamma pilota protetta.
- La particolare forma delle manopole protegge dalle infiltrazioni di acqua.
- Certificazione di protezione: grado IPX5.
- Adatto per installazioni da banco

Costruzione

- L'unità ha una profondità di 930mm per offrire una superficie di lavoro di più grandi dimensioni.
- Pannellatura esterna in acciaio inox con finitura Scotch Brite
- Piano di lavoro in acciaio inox AISI 304, spessore 2 mm.
- I modelli hanno bordi laterali ad angolo retto per consentire giunture a livello tra le unità ed eliminare la possibilità di infiltrazioni.

Gamma cottura modulare 900XP Cucina a gas top, 2 fuochi - 7.5 Kw

Fronte

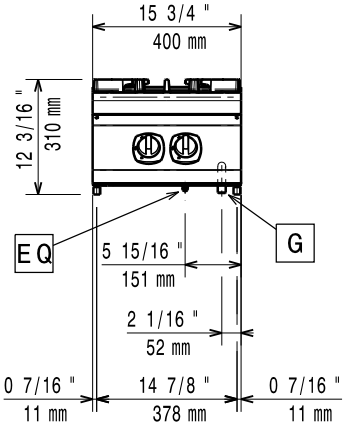

Lato

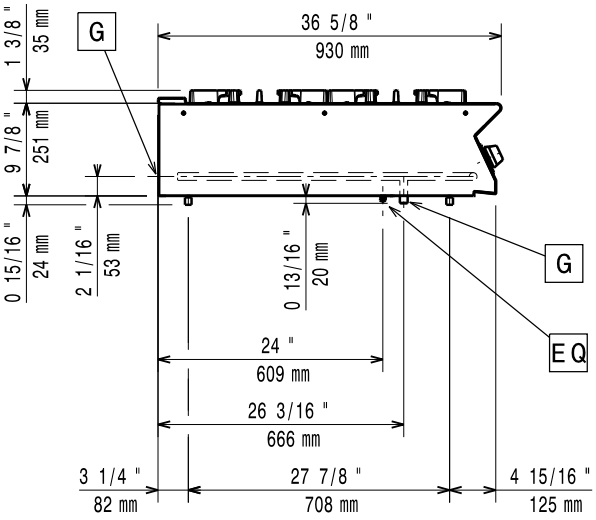

G = Connessione gas

Alto

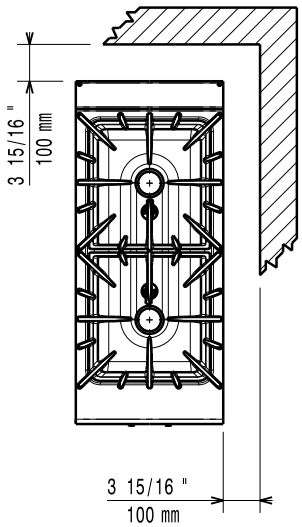

Gas

Gas naturale - Pressione:	
391192 (E9GCTD2C0M)	7" w.c. (17.4 mbar)
Gas GPL - Pressione:	11" w.c. (27.7 mbar)
Potenza gas:	20 kW
Fornitura gas:	Gas naturale
Tipo di gas:	LPG;Town Gas
Connessione gas:	1/2"

Informazioni chiave

Se l'apparecchiatura è installata vicino ad attrezzature o mobili che temono il calore è necessario lasciare uno spazio pari a 100 mm o applicare un isolamento termico.

Peso netto:	43 kg
Potenza bruciatori frontali:	7.5 - kW
Potenza bruciatori posteriori:	7.5 - 0 kW
Gruppo di certificazione:	N9CT
Dimensioni - mm bruciatori posteriori:	Ø 100
Dimensioni - mm bruciatori frontali:	Ø 100

Accessori opzionali

• Kit per sigillatura giunzioni	PNC 206086	❑
• Interruttore di tiraggio con diam. 120 mm	PNC 206126	❑
• Anello adattatore per convogliatore fumi, diam. 120 mm	PNC 206127	❑
• Supporto per soluzione a ponte da 800 mm	PNC 206137	❑
• Supporto per soluzione a ponte da 1000 mm	PNC 206138	❑
• Supporto per soluzione a ponte da 1200 mm	PNC 206139	❑
• Supporto per soluzione a ponte da 1400 mm	PNC 206140	❑
• Supporto per soluzione a ponte da 1600 mm	PNC 206141	❑
• Supporto per soluzione a ponte da 400 mm	PNC 206154	❑
• Piastra bistecchiera rigata monofuoco per cottura diretta del cibo - solo per fuochi frontali	PNC 206172	❑
• Colonnina acqua orientabile con bracci rotanti (tubi di estensione non inclusi)	PNC 206289	❑
• Tubi di estensione per installazione colonnina acqua orientabile su apparecchiature top e monoblocco	PNC 206290	❑
• Griglia posategami bifuoco in acciaio inox	PNC 206298	❑
• Alzatina per camino per elementi da 400 mm	PNC 206303	❑
• Corrimano posteriore 800 mm - Marine	PNC 206308	❑
• Corrimano posteriore 1200mm - Marine	PNC 206309	❑
• Convogliatore fumi scarico diam. 120 mm per elementi da ½ modulo	PNC 206310	❑
• Supporto pentola wok per cucine a gas 700XP e 900XP	PNC 206363	❑

L'azienda si riserva il diritto di apportare modifiche ai prodotti senza preavviso

• Corrimano laterale destro e sinistro	PNC 216044	❑
• Corrimano frontale da 400 mm	PNC 216046	❑
• Corrimano frontale da 800 mm	PNC 216047	❑
• Corrimano frontale da 1200 mm	PNC 216049	❑
• Corrimano frontale da 1600 mm	PNC 216050	❑
• Piano porzionatore da 400 mm	PNC 216185	❑
• Piano porzionatore da 800 mm	PNC 216186	❑
• 2 pannelli copertura laterale per elementi top (H=250 P=900)	PNC 216278	❑
• Regolatore di pressione per unità a gas	PNC 927225	❑

L'azienda si riserva il diritto di apportare modifiche ai prodotti senza preavviso